Панель часов-термометра демонстрационная.

Лист1.

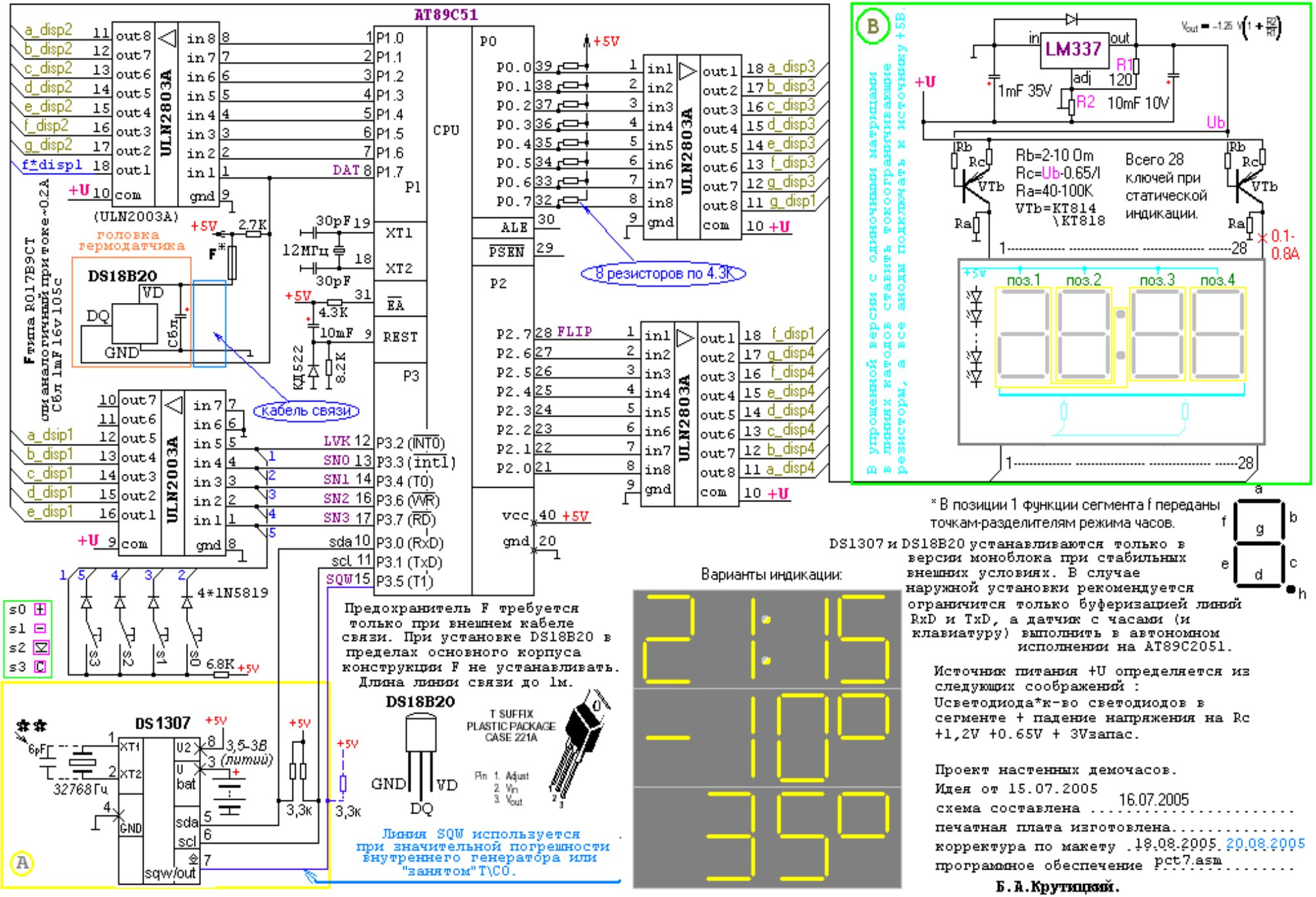

* В позиции 1 функции сегмента f переданы точкам-разделителям режима часов.

DS1307 и DS18B20 устанавливаются только в версии моноблока при стабильных внешних условиях. В случае наружной установки рекомендуется ограничится только буферизацией линий RxD и TxD, а датчик с часами (и клавиатуру) выполнить в автономном исполнении на AT89C2051.

Источник питания +U определяется из следующих соображений :
Uсветодиода*к-во светодиодов в сегменте + падение напряжения на Rc +1,2V +0.65V + 3Vзапас.

Проект настенных демочасов.
Идея от 15.07.2005
схема составлена 16.07.2005
печатная плата изготовлена.....
корректура по макету .18.08.2005. 20.08.2005
программное обеспечение pct7.asm .....

Б.А.Крутицкий.