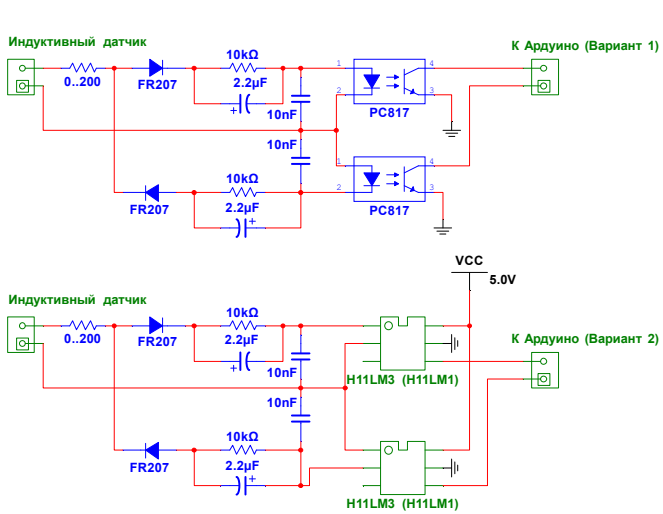
Индуктивный датчик
0..200
FR207
10kΩ
2.2µF
10nF
PC817
К Ардуино (Вариант 1)
VCC
5.0V
H11LM3 (H11LM1)
К Ардуино (Вариант 2)

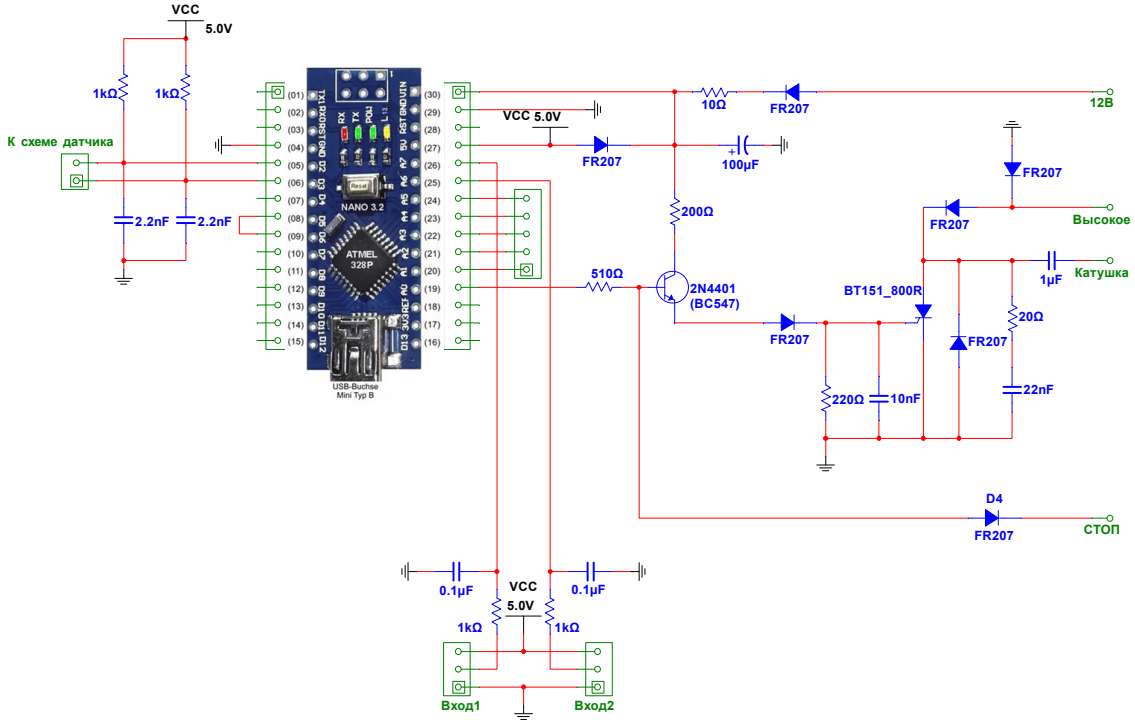
VCC
5.0V
1kΩ
К схеме датчика
2.2nF
NANO 3.2
ATMEL 328P
USB-Buchse Mini Typ B
10Ω
FR207
12В
100µF
200Ω
510Ω
2N4401 (BC547)
Высокое
Катушка
1µF
BT151_800R
20Ω
220Ω
10nF
22nF
D4
СТОП
0.1µF
Вход1
Вход2